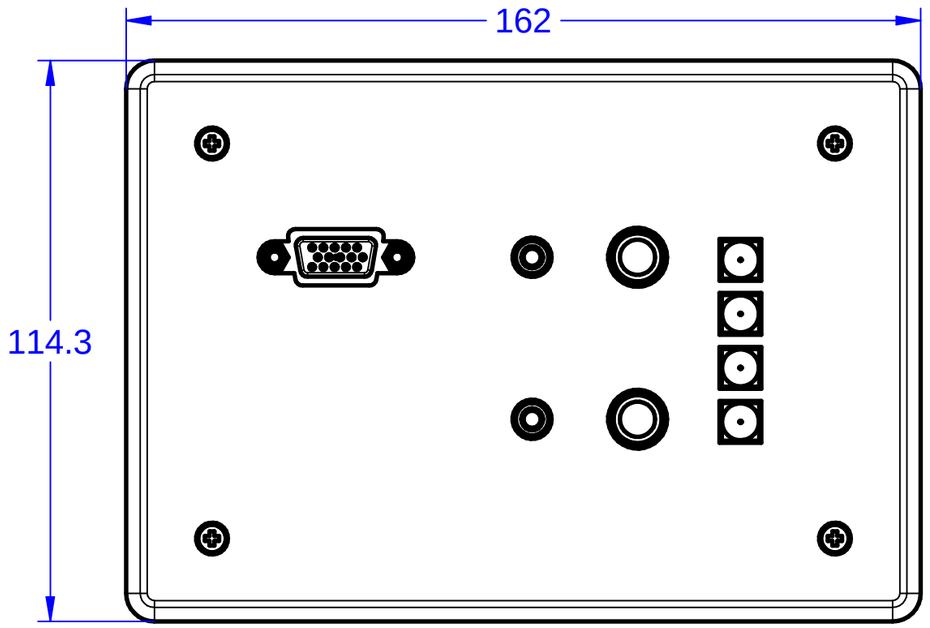
162
114.3

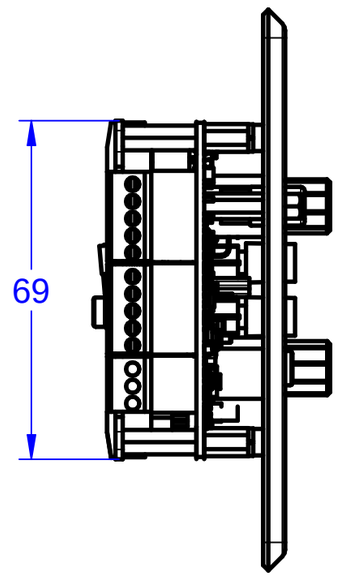
69

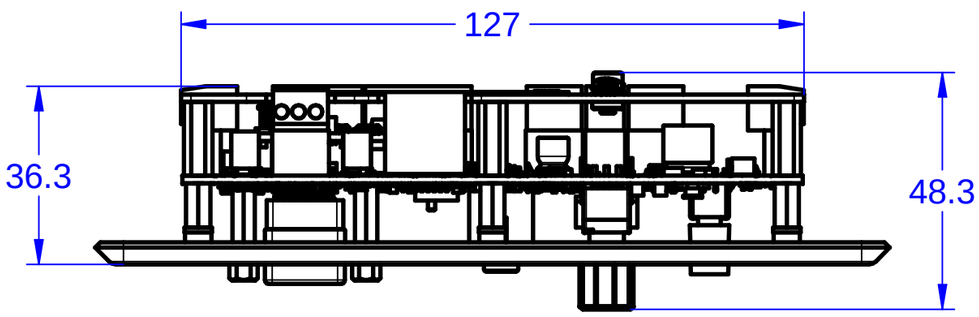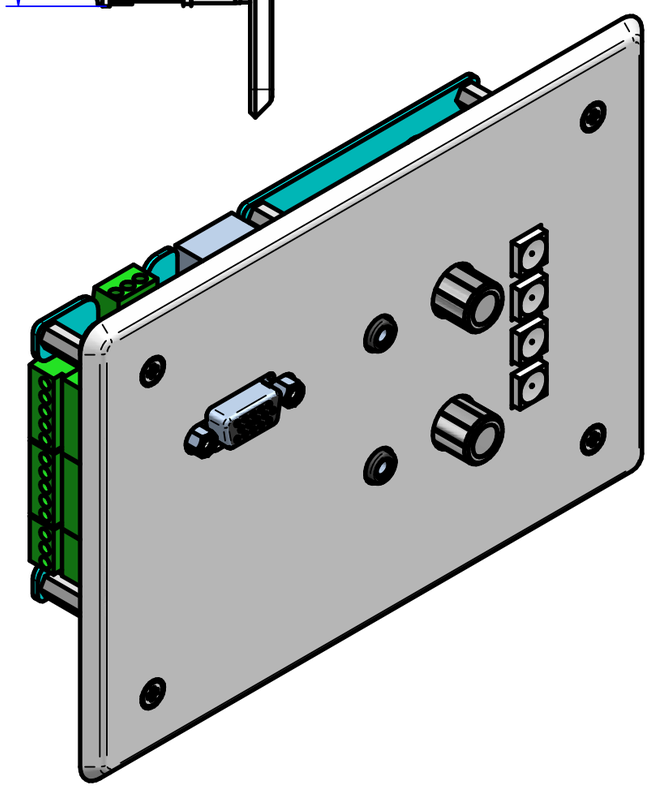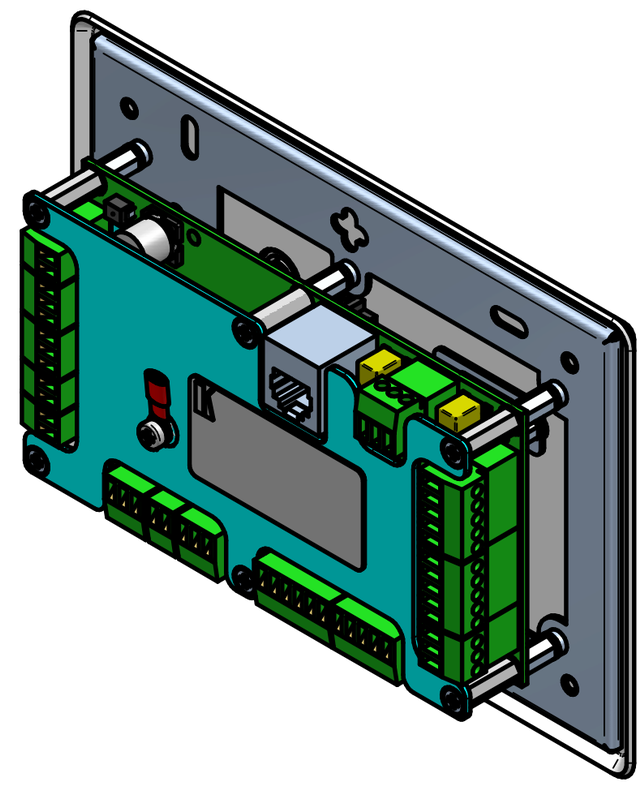
127
36.3
48.3